CÂMARAS DE VISITA

CÂMARA INICIAL
OU DE PASSAGEM

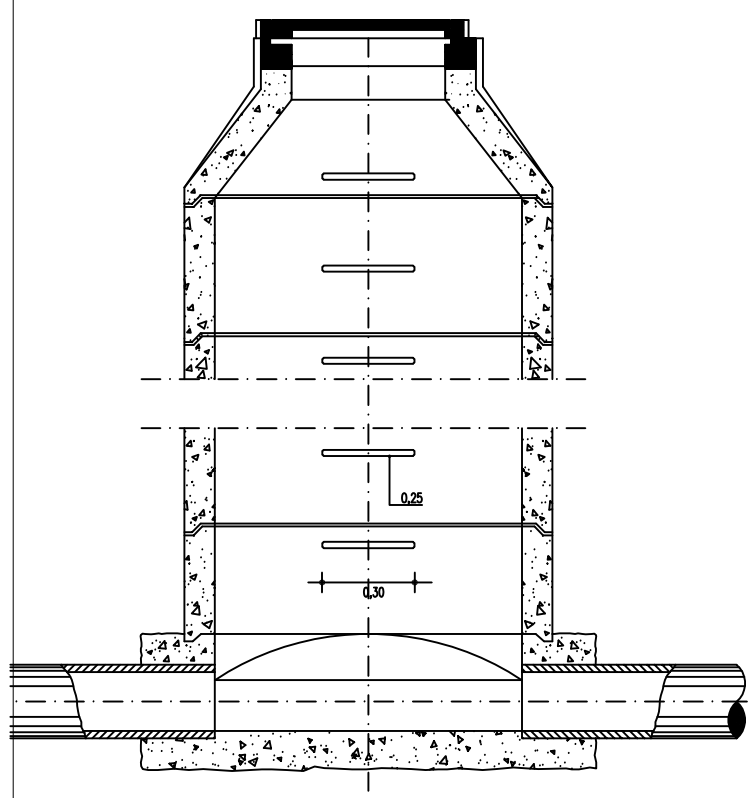

Corte AB

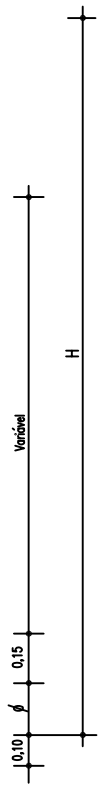

COBERTURA TRONCO
CÓNICA ASSIMÉTRICA

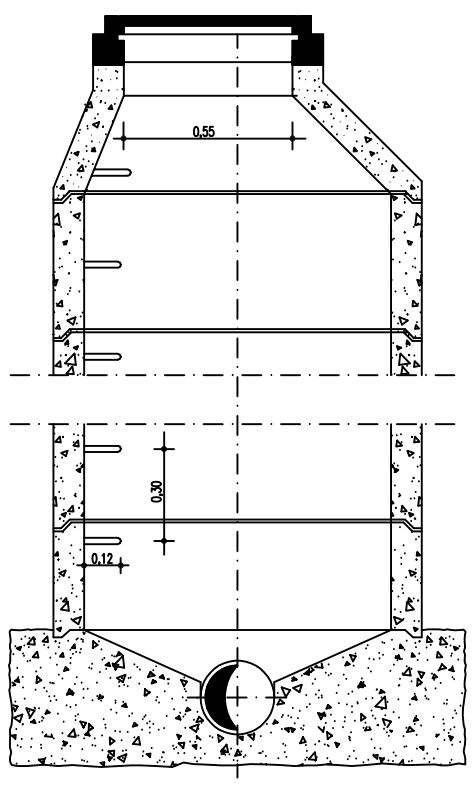

Corte CD

CÂMARA DE MUDANÇA
DE DIRECÇÃO SEM QUEDA

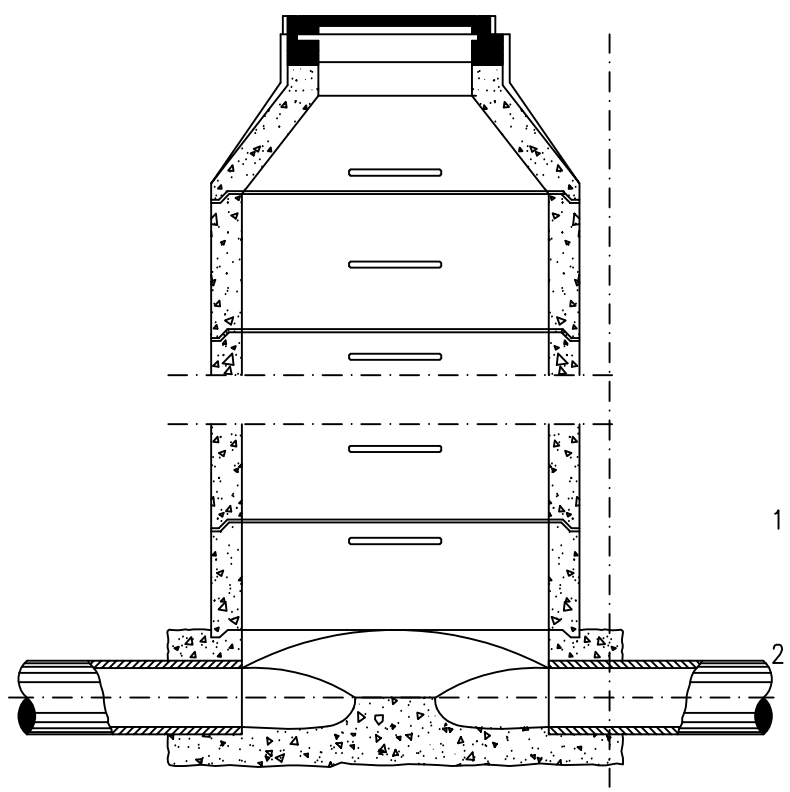

Corte EF

MODELO	H	D	ø	ø1	ø2	COBERTURA TRONCO CÓNICO	Obs.
I	⩽250	100	⩽0,60	—	—	ASSIMÉTRICO	MUDANCA DE, DIRECÇÃO
I I	>250	125	—	—	—	ASSIMÉTRICO	Idem.
I I I	⩽250	100	—	⩽0,40	⩽0,60	ASSIMÉTRICO	H > 250 D = 125

ANEIS . . . . . NP 882
DEGRAU . . . . NP 883
REBÔCO . . . . 300 Kg
SOLEIRA . . . . Betão 300 Kg ou alven. hidráulica

NOTAS CONSTRUTIVAS

1 – QUANDO A SOLEIRA SE ENCONTRAR A MAIS DE 3m DE PROFUNDIDADE OU QUANDO O DIAMETRO DAS TUBAGENS FOR SUPERIOR A 600 mm DEVEM USAR-SE ANEIS DE 1.25 m.

2 – A ALTURA h' EM CADA CASO DEVERÁ SER TAL QUE, CONSIDERADAS A ALTURA DO ARO, DA TAMPA DE FERRO FUNDIDO, DA COBERTURA E DOS ANEIS, SE EMPREGUE UM NUMERO EXACTO DE ANEIS COM AS DIMENSÕES NORMALIZADAS.

3 – OS MATERIAIS CONSTITUINTES, AS CARACTERISTICAS GERAIS E AS FORMAS E DIMENSÕES RESPECTIVAS SÃO INDICADAS NA NORMA PORTUGUESA NP 882.

4 – O BETÃO CONSTRUTIVO DAS CAMARAS SERÁ C20/25 E O AÇO DAS ARMADURA SERÁ A400 NR.

5 – AS SOLEIRAS DEVEM SER REBOCADAS COM ARGAMASSA DE 400 Kg DE CIMENTO POR METRO CUBICO (1:3 EM VOLUME), SENDO A ESPESSURA DE REBOCO DE, NO MÁXIMO, 2 cm.

6 – OS DEGRAUS SÃO DE AÇO MACIO METALIZADO OU FERRO FUNDIDO,

AÇO A 400 NR
BETÃO C20/25

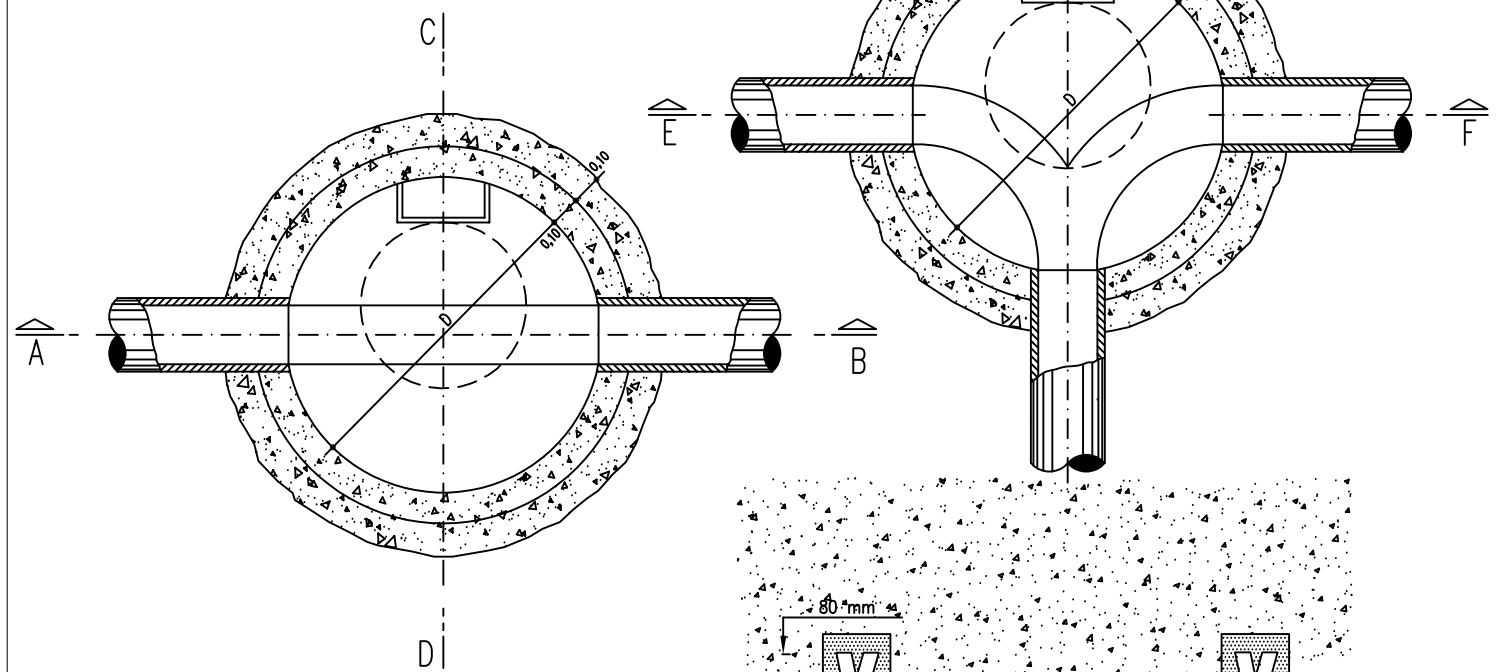

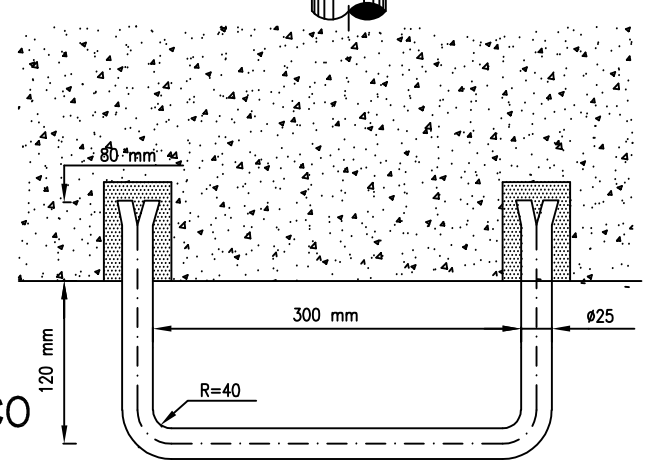

DEGRAU EM VARÃO DE AÇO

Município S. Brás de Alportel

CÂMARA MUNICIPAL DE SÃO BRÁS DE ALPORTEL

OBRA / LOCAL	Requalificação da ligação entre a circular norte e a EM513 São Brás de Alportel		ESCALA 1/10	Nº 24
PROJECTOU	Filipe Sobral	PEÇAS	ARQUIVO	
DESENHOU	Filipe Sobral	Pormenor das caixas de visita	SUBSTITUI	
FASE			SUBSTITUIDO POR	
DATA	02/2015			